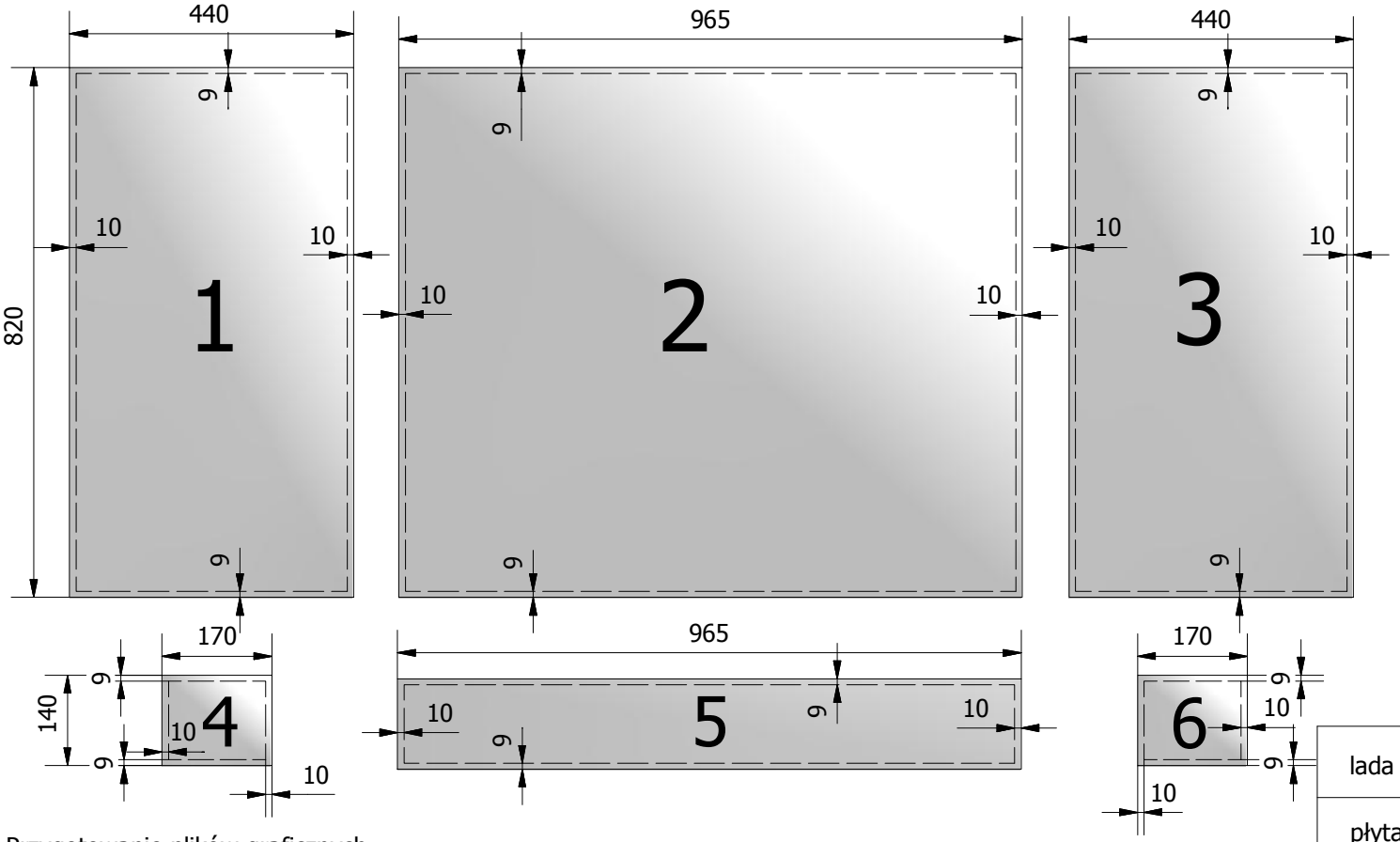


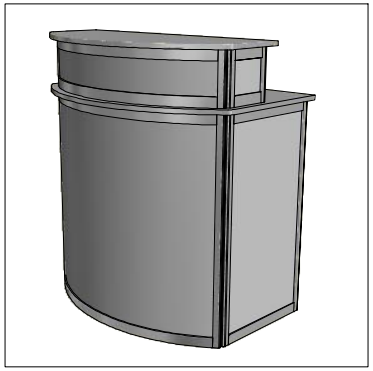

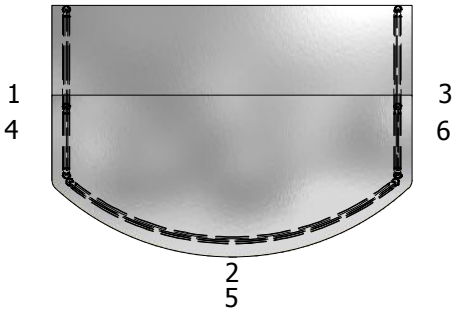


Przygotowanie plików graficznych

PREFEROWANY FORMAT GRAFIKI: .tiff, .jpg, .pdf
TRYB KOLORÓW: CMYK
ROZDZIELCZOŚĆ: min. 150 dpi

ROZMIAR GRAFIKI: rozmiar rzeczywisty / 1:1
1 płyta = 1 plik

Wysokość i szerokość grafiki równa formatowi płyty
Widoczny obszar jest mniejszy - równy wymiarowi formatu widocznego - z każdego boku płyty grafika schowana zostanie pod profilem. Obszar widoczny grafiki - oznaczony został linią przerywaną. Należy to uwzględnić projektując grafikę i nie umieszczać istotnych elementów na skraju płyt.

KOREKTA: należy zwrócić szczególną uwagę na pisownię - nie dokonujemy korekty tekstów oraz nie ingerujemy w projekty graficzne.

UWAGA! Przed przekazaniem należy sprawdzić poprawność przygotowanych plików.

lada top

płyta pcv 4 mm

| format płyty | format widoczny | ilość |
|---|---|---|
| 440 x 820 mm | 420 x 802 mm | 2 szt. |
| 965 x 820 mm | 945 x 802 mm | 1 szt. |
| 170 x 140 mm | 150 x 122 mm | 2 szt. |
| 965 x 140 mm | 945 x 122 mm | 1 szt. |

Omega System
www.trybunki.info.pl
omegasystem@omegasystem.pl
tel.: 32 762 80 10 32 762 80 18